FORM+TEST®
PRÜFSYSTEME

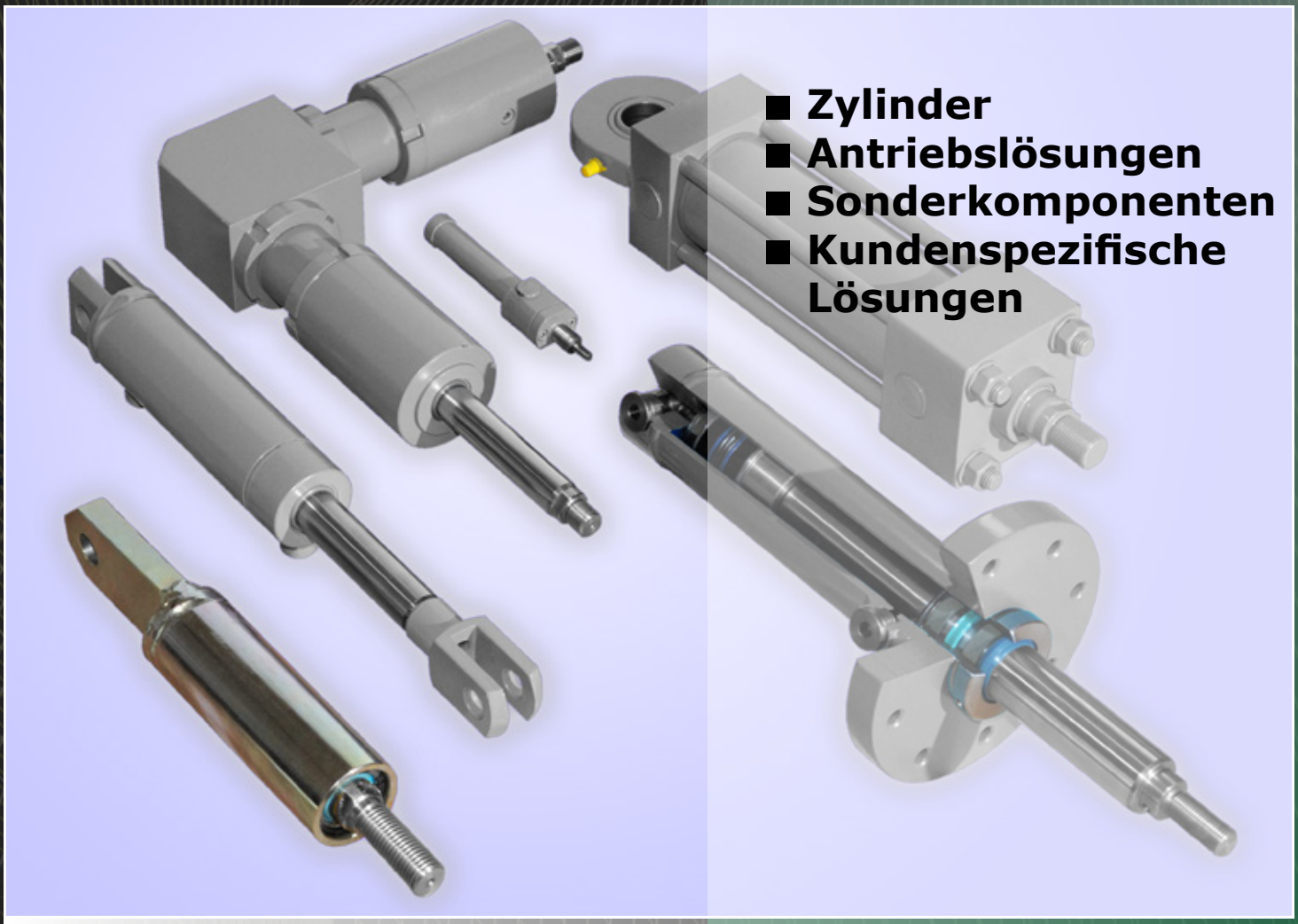

- Zylinder
- Antriebslösungen
- Sonderkomponenten
- Kundenspezifische Lösungen

ORIGINAL FORM+TEST® PRÜFSYSTEME

FORM+TEST Hydraulikzylinder

Hydraulikzylinder haben bei FORM+TEST eine lange Tradition. Seit über 40 Jahren werden Hydraulikzylinder jeglicher Art in der eigenen Produktion hergestellt. FORM+TEST bietet alle Leistungen aus einer Hand. Von der Entwicklung bis zum Endprodukt und den möglichen Serviceleistungen. Um den Anforderungen der Prüftechnik gerecht zu werden, wurden Zylinder für die jeweiligen Applikationen weiterentwickelt, was sich hauptsächlich in der Genauigkeit und Qualität des Endprodukts bemerkbar macht.

So ist das Spektrum der möglichen Bauformen, Lagerungen, Einsatzzwecke und Baugrößen sehr breit und wird nach den jeweiligen Anforderungen ausgewählt und angepasst.

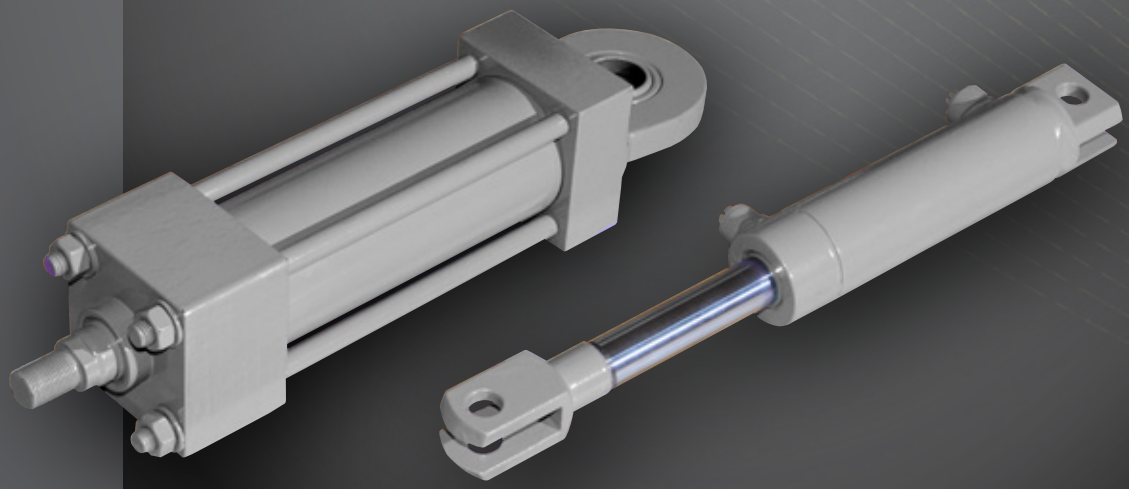

Produktübersicht

Die vielfältige Produktpalette umfasst nicht nur Hydraulikzylinder jeglicher Art, auch Aggregate und Steuerungskomponenten bietet FORM+TEST. Langlebige, zuverlässige und qualitativ hochwertige Produkte zeichnen das umfangreiche Portfolio aus:

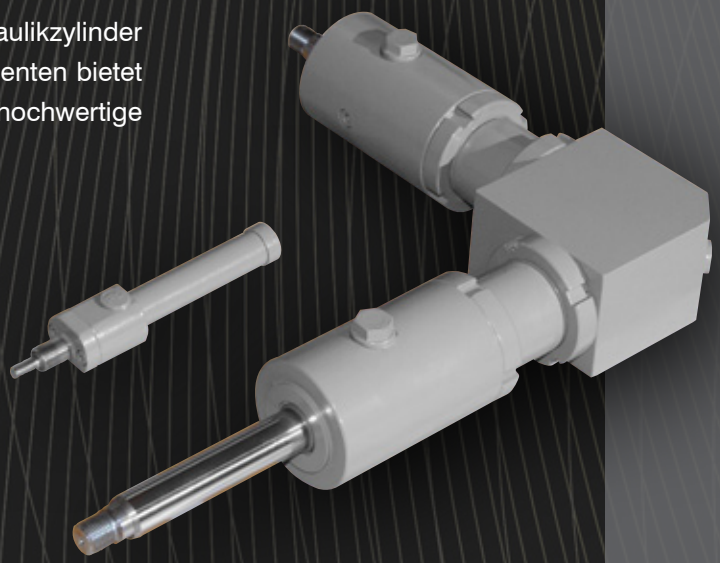

- Hydraulikzylinder einfachwirkend
- Hydraulikzylinder doppeltwirkend
- Differentialzylinder
- Gleichgangzylinder
- Teleskopzylinder
- Hohlkolbenzylinder
- Drucküberset zer
- Hydraulische Stoßdämpfer
- Mengenteiler

- Hydraulikaggregate

- Sonderzylinder in Stahl, Edelstahl und Aluminium
- Servozylinder mit Messsystemen und Servoventil
- Hydrostatisch gelagerte Einzelprüfzylinder
- Elektrozylinder

Je nach Einsatzbereich passen wir diese Einzelkomponenten der genannten Möglichkeiten im Baukastensystem modular der Applikation an. Jeder Kunde hat die Möglichkeit, seine Anlage speziell nach seinem bestimmten Einsatzzweck zu konfigurieren und die Reproduzierbarkeit zu gewährleisten!

FORM+TEST Kompetenzen

FORM+TEST besitzt hohe Kompetenzen im Zylinder- und Aggregatebau. Die Komponenten und Anlagen kommen in den unterschiedlichsten Industriebereichen und Anwendungen zum Einsatz. Bei Interesse an Hydraulikaggregaten und Steuerungen fordern Sie bitte unsere separaten Prospektunterlagen an.

Hydraulikzylinder

Standardzylinder gemäß unserem Produktkatalog stellen die Basis. Darüber hinaus bieten wir ihnen Sonderzylinder mit speziellen Funktionalitäten, abgestimmt auf den Einsatzfall, als maßgeschneidertes Produkt. Notwendige Zusatzfunktionen integrieren wir gerne auch in die Standardreihe:

- Zylinder auch für spezielle Einsatzzwecke
- Optimierte Leistung, kompakte und schlanke Bauformen und erstklassige Fertigungsqualität
- Optimierte Anwendungslösungen durch die Integration von Wegmesssystemen, Steuerventilen, Kraftaufnehmern und die spezielle Anpassung der anderen Anbauteile
- Kolbendurchmesser von 14 bis 800 mm
- Nenndrücke von 160 bis 600 bar
- Hübe bis 5.000 mm

Dimension und Materialgüte der Einzelkomponenten passen wir ihren Anforderungen an. Dies garantiert Qualität und Wirtschaftlichkeit. Innen gehonte, dickwandige Zylinderrohre und geschliffene, hartverchromte und gehärtete Kolbenstangen stehen für hohe Langlebigkeit und Zuverlässigkeit.

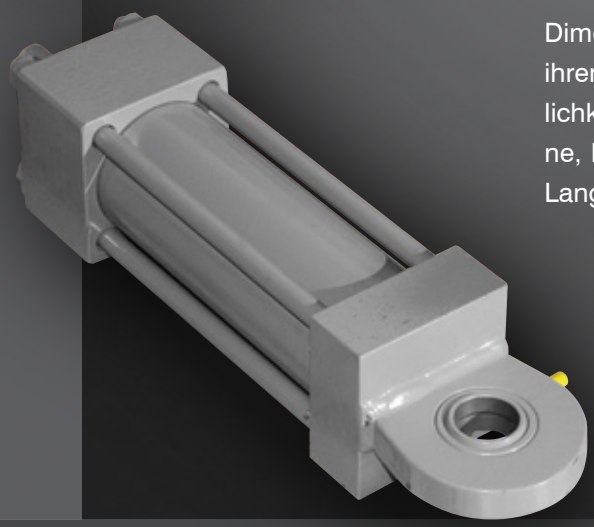

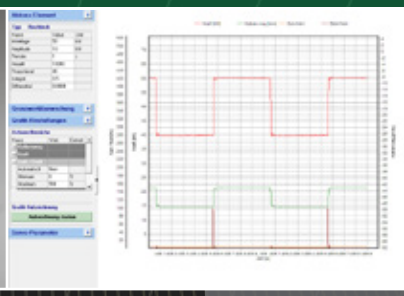

Hydraulikaggregate

Zur Versorgung der Zylinder bieten wir die passenden Hydraulikaggregate nach Ihren Vorstellungen und Anforderungen. Auf Wunsch liefern wir die passende Verrohrung mit deren Installation vor Ort:

- Kompaktaggregate mit einer Pumpenleistung von 15 l/min. und Hydraulikaggregate mit einem Fördervolumen von 1 bis 1.500 l/min., bei einer Gesamtleistung bis 800 kW.
- Testmöglichkeiten der Anlage im Werk.
- Installation und Inbetriebnahme der Komponenten übernimmt auf Wunsch der FORM+TEST Service.

Steuerung / Regelung

Legen sie Wert auf eine komplette Steuerungs- und Regelungskette aus einer Hand, bieten wir umfassende und unterschiedliche Lösungen bis hin zur modernsten softwaregesteuerten Regelungselektronik:

- Regelung von Einzelantrieben oder Mehrfachssystemen im Baukastensystem, mit dem viele Anwendungsfälle abgedeckt werden.
- Je nach Anforderung stehen unterschiedliche digitale Regler mit verschiedenen Schnittstellen und Leistungen zur Verfügung.
- Optional erfolgt die Konfiguration über eine einfache Benutzeroberfläche der Steuerungssoftware mit unterschiedlichsten programmierbaren Abläufen.

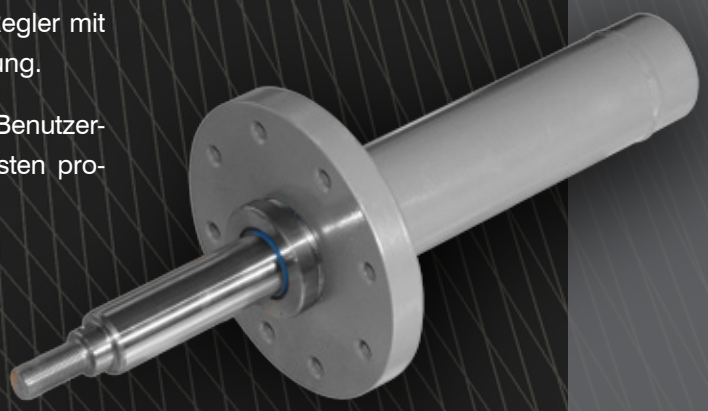

Hydraulikzylinder
Baureihe 110-123

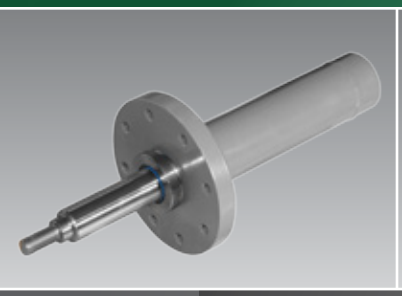
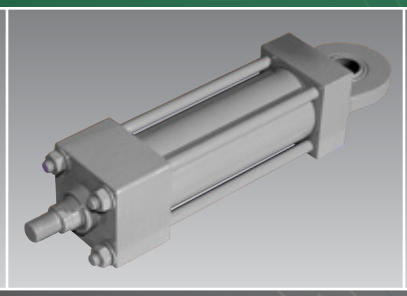
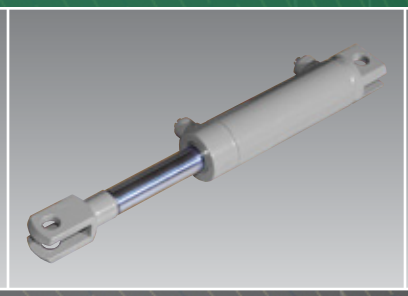

- Die Standard-Hydraulikzylinder zeichnen sich durch genormte Anbaumaße und Einbaumaße für Dichtungen aus. Eine robuste Schweiß- und Schraubkonstruktion mit verschleißfesten Dichtungen bildet die Grundlage der Baureihe. Ein modularer Aufbau sowie der Einsatz von Normteilen bei Komponenten und Zubehör gewährleisten hohe Flexibilität hinsichtlich Wartung und Austausch.
- Die Baureihe bietet unterschiedlichste Befestigungsarten pro Typenreihe, wählbare Nenndrücke von 160 bis 280 bar, Kolbendurchmesser von 14 bis 250 mm und Hübe bis 2.000 mm für die optimale Anpassung an den jeweiligen Einsatzfall.
- Alle Zylinder durchlaufen den internen Qualitätsprozess mit Überprüfung der Maßhaltigkeit und einem abschließenden Funktionstest. Dadurch erreichen die Zylinder den hohen internen Qualitätsanspruch an Materialien und Fertigungsverfahren.
- Lange Lebensdauer, sehr geringer Verschleiß, sehr geringe Reibung, hoher Wirkungsgrad, lange Wartungintervalle und kurze Lieferzeiten garantieren weitere Vorteile für die Kunden.

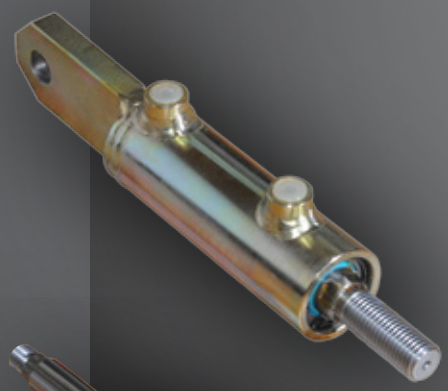
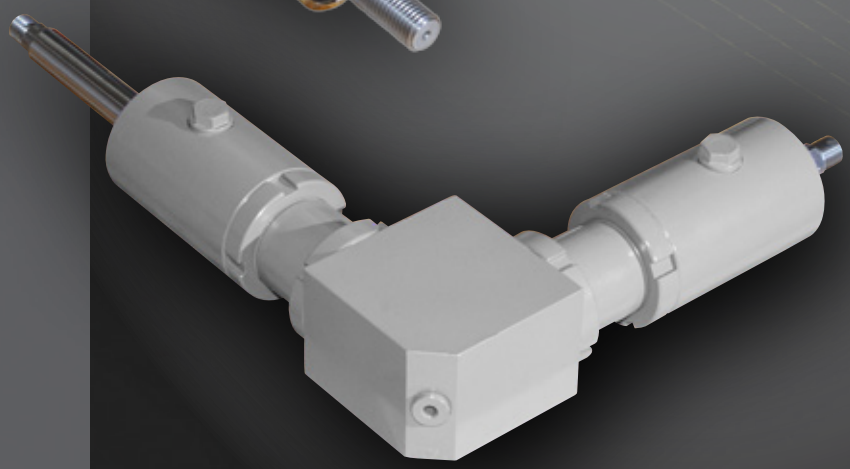

Service

- Dank unserem umfangreichem Ersatzteillager sind Teile meist kurzfristig lieferbar, was die Einsatzfähigkeit sichert.
- Reparaturen aller Zylinderarten - auch von Fremdfabrikaten - im Haus innerhalb kürzester Zeit, um Ausfallzeiten zu minimieren.
- Eine lückenlose Dokumentation ermöglicht die genaue Recherche der Ersatzteile für alle Produkte.
- Typenschild mit Seriennummer auf jedem Zylinder bildet zusammen mit den Maßprotokollen die Grundlage für die identische Nachfertigung.

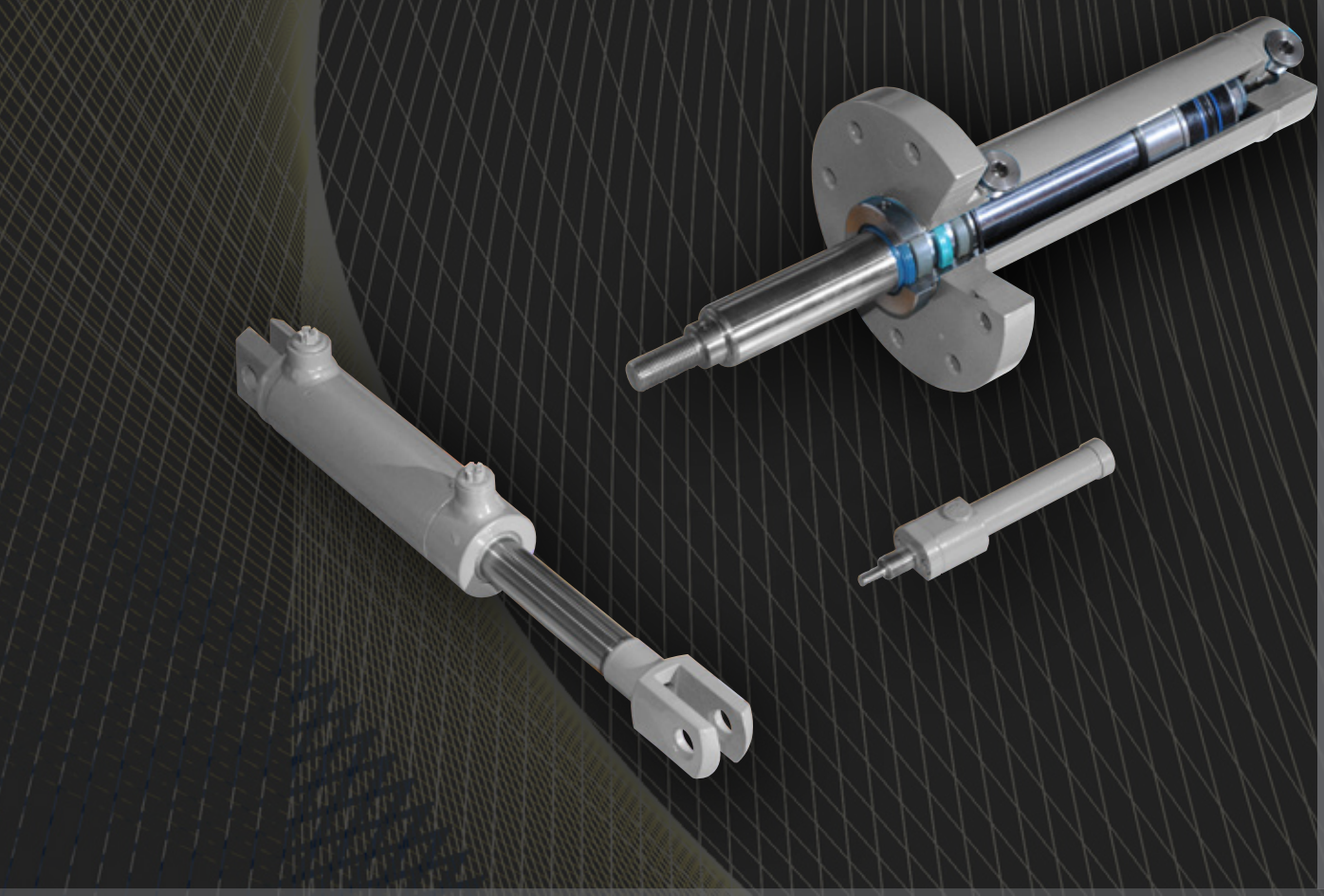

FORM+TEST®
PRÜFSYSTEME

FORM + TEST Seidner & Co. GmbH
Zwiefalter Str. 20
88499 Riedlingen

Ansprechpartner: Matthias Manz

Telefon: +49 7371 9302-53
Telefax: +49 7371 9302-99

manz@formtest.de
www.formtest.de

made in Germany

VDMA

HZ100.01 • Hydraulikzylinder.indd • 11/2013